Доработка шасси принтера

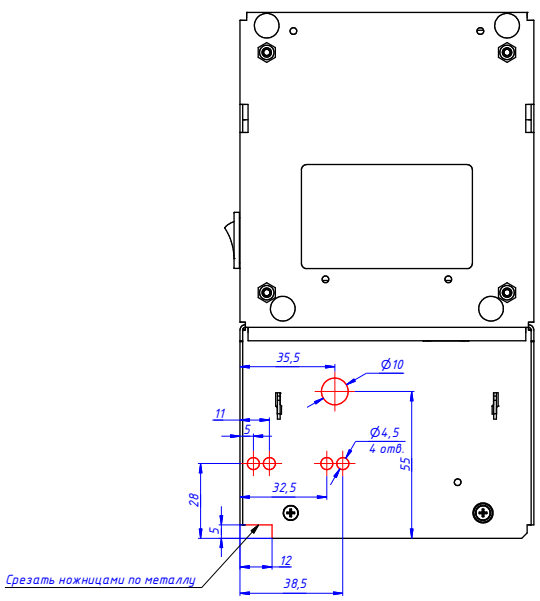

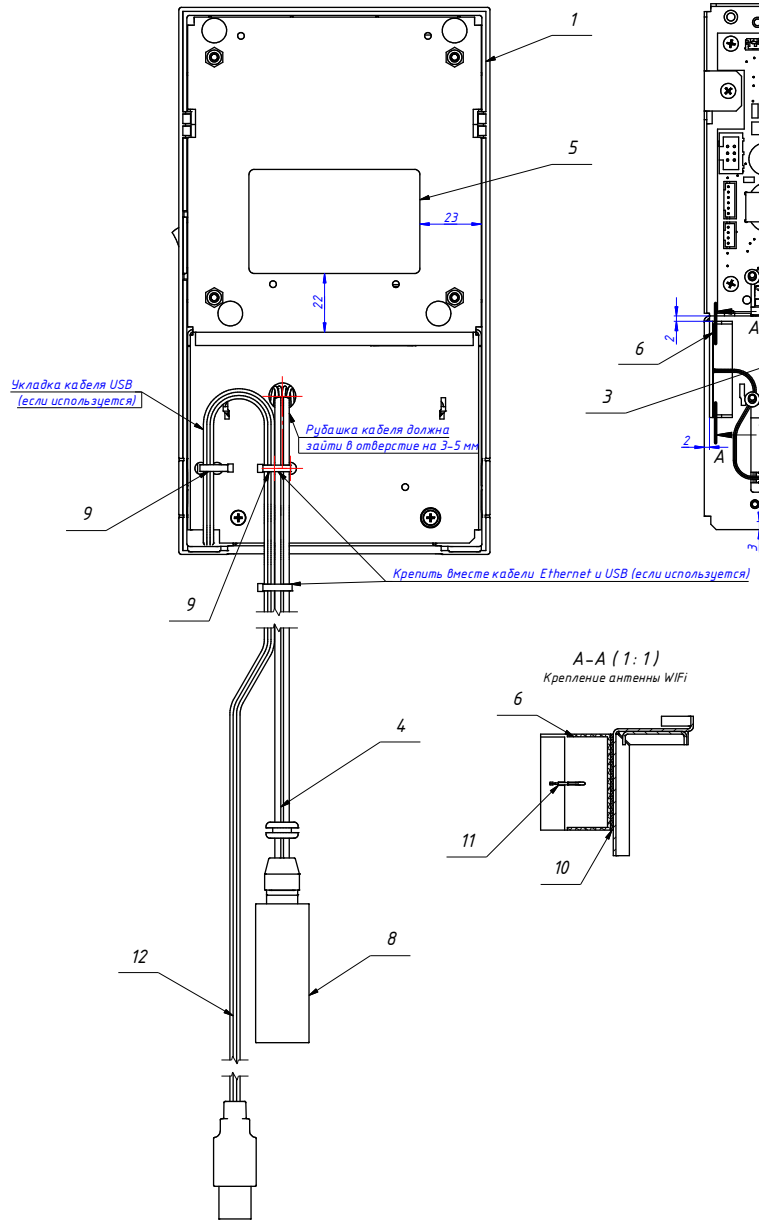

Корпус и устройство печати не показаны

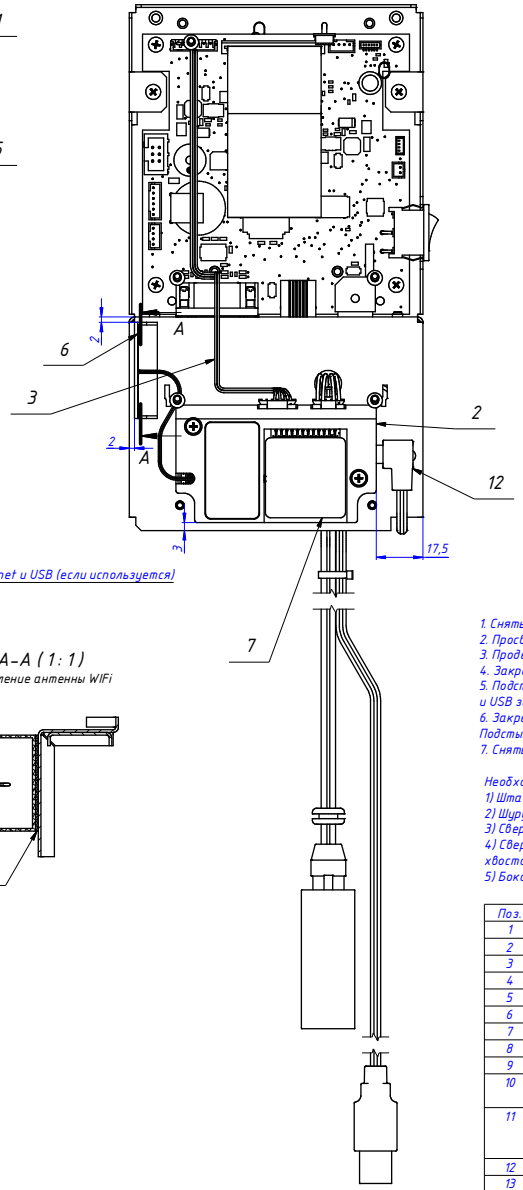

А-А (1:1)

Крепление антенны WIFi

1. Снять ЭКЛЗ, кабель ЭКЛЗ и фискальную память.
2. Просверлить в шасси отверстия D=10 мм и 4 отв. D=4.5 мм.
3. Продеть в отверстия 4,5 мм стяжки для крепления кабелей
4. Закрепить Устройство модернизации, выдерживая размеры при помощи скотча
5. Подстыковать кабели M-01, Ethernet и USB (если используется). Кабели Ethernet и USB закрепить стяжками
6. Закрепить кронштейн антенны скотчем и наклеить на него антенну. Подстыковать антенну к УМ
7. Снять старую наклейку и наклеить новую.

Необходимые инструменты:
1) Штангенциркуль разметочный (150 мм)
2) Шуруповерт с удлиненной крестообразной битой PH1
3) Сверло по металлу D=4.5 мм
4) Сверло ступенчатое для листовых материалов 4-12 мм с шестигранным хвостовиком
5) Бокорезы

Поз.	Обозначение	Наименование	Кол
1	SM9018.200.000СБ	Штрих Light ПТК RAL 7035	1
2	SM16073.010.00	Устройство модернизации Lan+WiFi	1
3	SMC16032.200.00	Кабель M-01	1
4	SMC16032.210.00	Кабель Ethernet	1
5	SM16039.00.01	Наклейка Штрих Light-01	1
6	SMM16071.20.01	Кронштейн антенны WiFi	1
7	ФН	Фискальный накопитель	1
8	GCT11-8P8C	Переходник RJ-45 гнездо-гнездо	1
9	CV-100	Стяжка нейлоновая 100x2,5	3
10	-	Скотч двухсторонний, вспененный, черный 1 мм. 36x8,5 мм	1
11	146153-0100	2.4GHz / 5GHz Wi-Fi* Stand Alone Balance Antenna, 9.00mm Width, Cable Length 100.00mm	1
12	GCR-UA4MCB1-BB2S-0.5m	Кабель micro USB угловой	1
13		Паспорт "Штрих-Light-01 Ethernet+WiFi"	1
14		Паспорт ФН	1

					SM16039.200.00			
Изм.	Лист	№ докум.	Подп.	Дата	Доработка Штрих Light-01 при помощи УМ (Ethernet+WiFi)	Лит.	Масса	Масштаб
Разраб.		NTCK303		28.08.2016			1,476 кг	1:1
Пров.						Лист	Листов 1	
Т. контр.								
Нач.отд.								
Н. контр.								
Утв.								

Копировал

Формат А1

Перв. примен. | Справ. № | Подп. и дата | Инв. № дубл. | Взам. инв. № | Подп. и дата | Инв. № подл.